Quais os métodos para medir a numeração do aro?

Existem diversos métodos para medir o aro do anel. Abaixo você encontra alguns procedimentos, o grau de precisão, além das eventuais dificuldades de acertar a medição de acordo com o método escolhido.

Importante: a grande maioria dos métodos abaixo pede um anel de referência, usado no dedo anelar esquerdo. Caso este anel seja uma ***aliança anatômica***, lembre-se de que esse modelo geralmente é comprado um número menor do que um anel com aro tradicional.

Aliança anatômica: Esses modelos, também conhecidos como conforto, possuem o interior do aro levemente abaulado para que se ajustem melhor ao dedo, melhorando a experiência de quem usa a aliança. Essa foi a solução encontrada pelos joalheiros para alguns usuários que começaram a sentir um pequeno desconforto com joias de uso diário, que é o caso das alianças, após um longo período de uso. Assim, os anéis com aro anatômico podem aliviar um pouco esse incômodo de longo prazo.

A imagem abaixo deixa bem clara a diferença entre um aro tradicional e o aro anatômico. O aro tradicional é plano, enquanto o anatômico possui interior curvado ou convexo.

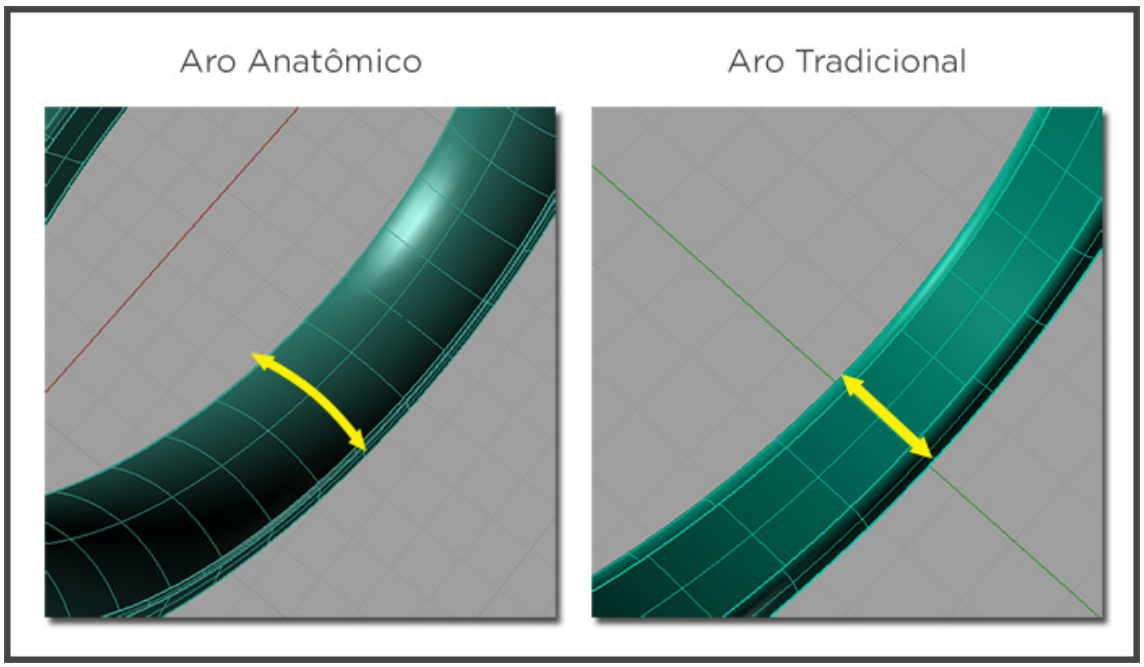

Sistema de avaliação de precisão:

Sistema de avaliação de precisão:

++++ muito preciso +++ preciso ++ pouco preciso + impreciso

Pau medidor de anel

Grau de precisão: ++++
Você vai precisar de: um anel utilizado no dedo anelar e um pau medidor de anel.

Esta ferramenta é, geralmente, encontrada em joalherias. No entanto, você não encontrará dificuldades em comprá-la em lojas virtuais e até no Mercado Livre. Basta posicionar o anel no medidor e conferir qual o número indicado no local onde o anel parou.

Este é um dos métodos mais precisos existentes e a chance de erro é muito baixa. Procure apenas usar um anel não muito largo e verifique se não utilizou uma aliança anatômica para fazer a medição.

Não existe um padrão universal na fabricação desse instrumento. A ABNT tentou padronizar as medidas, mas parece que a iniciativa não pegou. No entanto, não se preocupe, pois a variação entre medidores, quando existir, costuma ser pequena.

Aneleira

Grau de precisão: +++
Você vai precisar de: aneleira e a mão que utilizará o anel.

A aneleira também é facilmente encontrada em lojas virtuais e joalherias.
Uma observação em relação à aneleira é que o aro deve ficar **justo no dedo**, pois o peso dos outros aros pode influenciar a precisão da medição. As pessoas tendem a escolher aros levemente maiores, quando experimentam uma aneleira. Para evitar esse pequeno erro, ela deverá encontrar uma dificuldade moderada na hora de retirar o aro correto do dedo. Não tenha medo, pois o anel ficará confortável durante o uso.

Paquímetro

Grau de precisão: ++++
Você vai precisar de: Um anel utilizado no dedo anelar e um paquímetro.

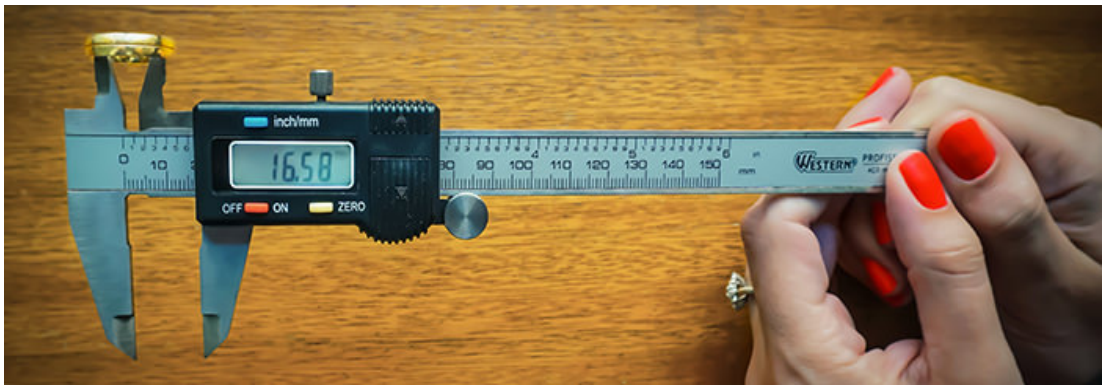

Este é o método mais preciso para medir o aro do anel. Com o anel em mãos, utilize um paquímetro para medir o diâmetro do interior do aro. Basta informar o diâmetro que descobriu.

Você também pode conferir as medidas correspondentes à numeração de aro em nossa tabela de medidas:

Paquímetro virtual

Grau de precisão: ++
Você vai precisar de: um anel utilizado no dedo anelar e acessar o paquímetro virtual.

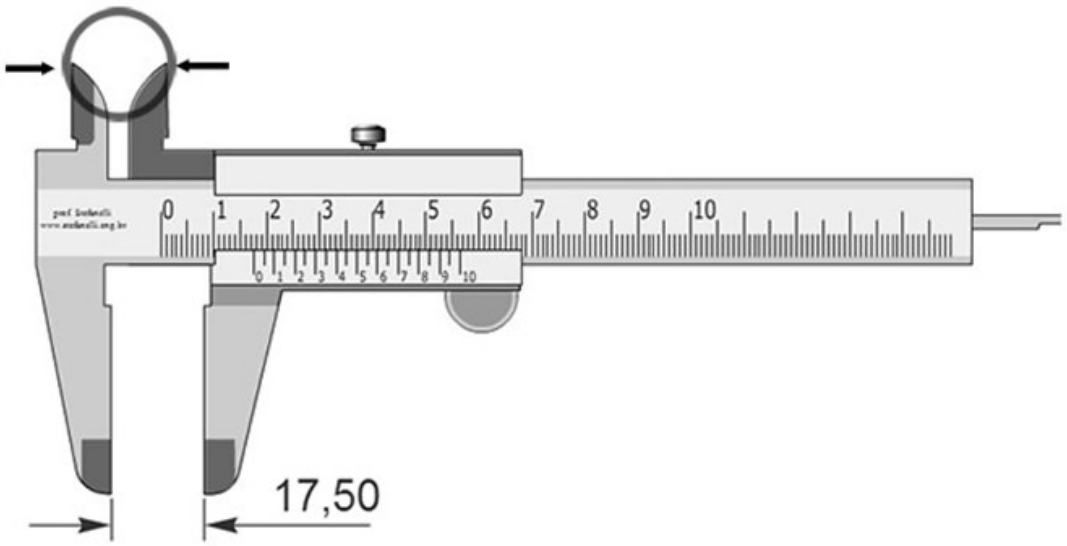

Caso não possua um paquímetro e nem consiga um emprestado, você pode tentar a versão virtual. Basta encostar o anel na tela do seu computador para ter uma estimativa do diâmetro do aro.
Como este é um método que depende um pouco de interpretação visual, há chances de pequenos erros. Geralmente, há uma tendência de erro para cima, isto é, de encontrar numerações maiores, 1 ou 2 números, do que a numeração de fato.

TABELA DE MEDIDAS

MEDIDA DO ARO - ANELEIRA NACIONAL	DIÂMETRO EM MM
1	12,00
2	12,50
3	12,75
4	13,00
5	13,25
6	13,60
7	14,00
8	14,25
9	14,55
10	15,00
11	15,25
12	15,70
13	16,20
14	16,50
15	16,75
16	17,15
17	17,50
18	17,75
19	18,10
20	18,40
21	18,95
22	19,40
23	19,60
24	20,00
25	20,35
26	20,65
27	21,00
28	21,30
29	21,65
30	21,90

Impressão de aros

Grau de precisão: ++
Você vai precisar de: um anel utilizado no dedo anelar e imprimir o diagrama de medidas.

Basta imprimir o diagrama em boa resolução e testar em qual tamanho o aro se encaixa melhor.

A diferença entre as numerações de aros de anel, geralmente, é de poucos milímetros. Assim, a resolução de sua impressora e a posição do corte da linha podem aumentar a margem erro. Na dúvida entre dois ou três tamanhos de aro, deixe uma margem de segurança e escolha o maior aro. **Importante:** não faça ajustes na impressão e não se esqueça de conferir se a medida de 1 cm está equivalente com a ajuda de uma régua.

Marcação no dedo

Grau de precisão: +
Você vai precisar de: um anel utilizado no dedo anelar.

Coloque o anel no seu dedo mínimo. Marque com uma caneta em que altura ele parou em seu dedo. Em uma joalheria, verifique qual numeração de anel vai se encaixar melhor na posição marcada em seu dedo.

Este é um método super comum e muitíssimo utilizado por homens na hora de comprar anéis de noivado e alianças. Às vezes, é difícil praticar o seu pequeno delito e ficar com um anel dela por muito tempo para fazer a medição utilizando outros métodos. Resta, então, apenas o famoso método do “dedinho”.

Apesar de muito comum e fácil, o método costuma ser bastante impreciso. Em muitos casos, o erro passa longe do desprezível. Portanto, recomendamos fortemente que tente utilizar outro método em conjunto com o método do dedinho.

Atenção: tenha muito cuidado ao fazer a marcação, pois a diferença entre aros é muito pequena (0,3mm, por exemplo).

Cordão

Grau de precisão: +
Você vai precisar de: um cordão e uma régua.

Passe um fio, arame ou barbante em torno da junta do dedo. Marque a medida da circunferência do dedo. Corte a linha onde você marcou a medida. Estenda a linha e meça com uma régua.

O grande problema deste método é que você deverá fazê-lo no dedo dela. Como fazer sem ela desconfiar? Tente realizar a medição enquanto ela dorme. Porém, cuidado! Só aposte neste método se ela tiver um sono profundo.

Conforme explicado no método anterior, a diferença entre os tamanhos de aros é muito pequena. Na maioria das vezes, tratam-se apenas de frações de milímetros. Portanto, o menor erro no local do corte da linha pode gerar uma estimativa bastante distorcida.

Use a tabela abaixo para encontrar o número do seu aro.

TABELA DE MEDIDAS

MEDIDA DO ARO - ANELEIRA NACIONAL	COMPRIMENTO DA LINHA (MM)
10	47,12
11	47,91
12	49,32
13	50,89
14	51,84
15	52,62
16	53,88
17	54,98
18	55,73
19	56,86
20	57,81
21	59,83
22	60,95
23	61,58
24	62,83
25	63,93
26	64,87
27	65,97
28	66,92
29	68,02
30	68,80

Desenho

Grau de precisão: +
Você vai precisar de: um anel utilizado no dedo anelar, lápis e papel.

Posicione o anel no papel. Com uma lapiseira ou lápis de ponta fina, trace a circunferência interna do aro do anel, com o lápis sempre posicionado a 90° em relação ao papel, formando um traçado mais fiel em relação às medidas do anel.

A partir do traçado, você pode medir através de dois métodos. O primeiro consiste em levar o desenho a uma joalheria e testar diversos tamanhos de aros até chegar a um que se adeque ao traçado. O outro é medir o diâmetro do aro, como na figura abaixo:

Fique atento à estrutura corporal dela e confira as medidas

Geralmente, o tamanho do aro do anel corresponde à estrutura corporal dela. Por exemplo, se sua namorada tem 1,50m de altura e pesa 50kg, o aro do anel dela dificilmente será maior que o tamanho 17.

Logo abaixo você encontra um diagrama com uma **média de aros de anéis** de acordo com o peso dela. No entanto, que fique bem claro: **são muitas as exceções**. Repare nas mãos dela. Os dedos são mais cheios do que a média ou, apesar de dedos magros, as juntas são proeminentes? Esses fatores são essenciais na hora de escolher o aro do anel.
Nada impede que o aro dela esteja fora das referências abaixo, que são apenas um guia para você se orientar.

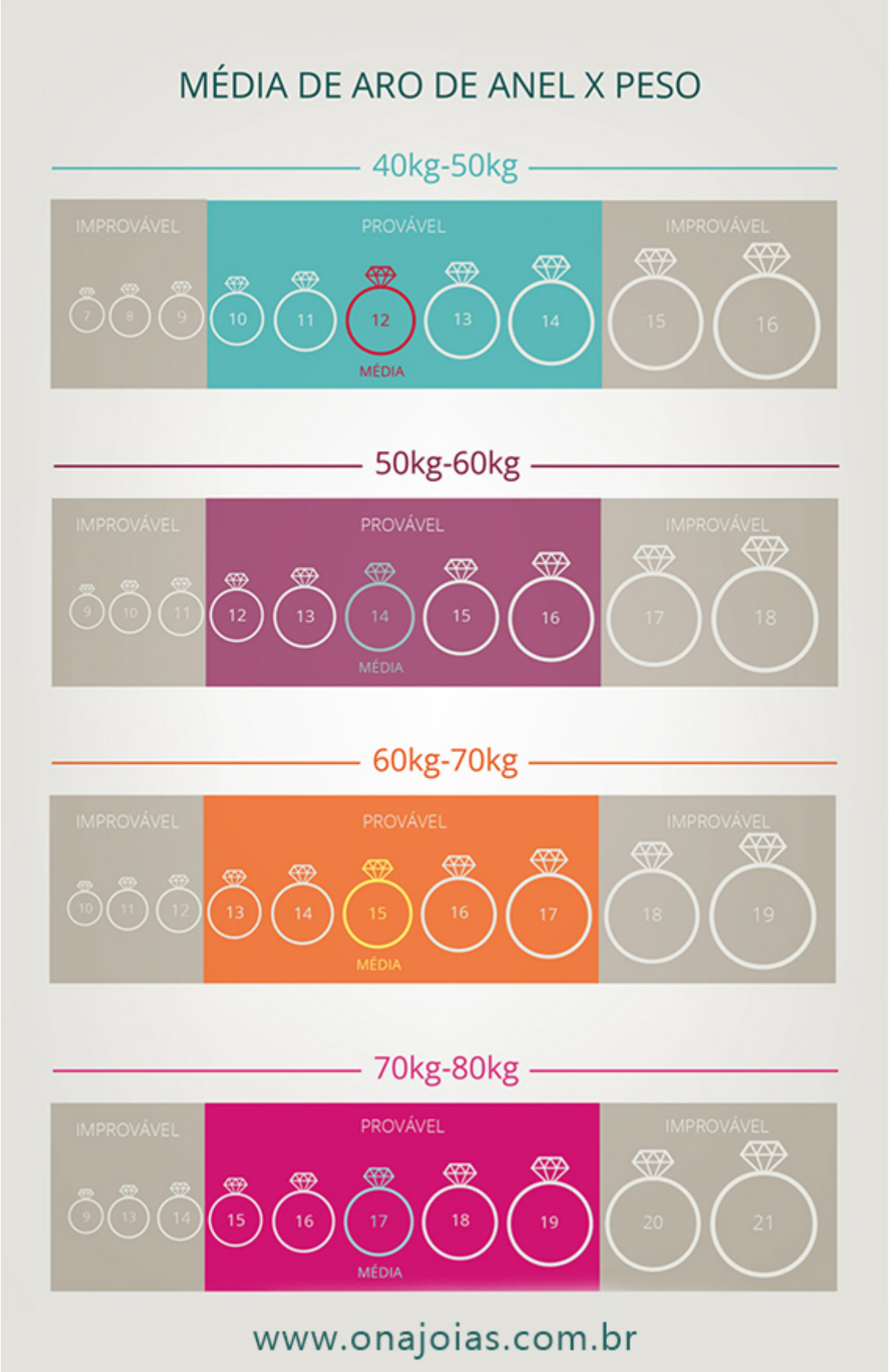
MÉDIA DE ARO DE ANEL X PESO
40kg-50kg
IMPROVÁVEL
7
8
9
PROVÁVEL
10
11
12
MÉDIA
13
14
IMPROVÁVEL
15
16
50kg-60kg
IMPROVÁVEL
9
10
11
PROVÁVEL
12
13
14
MÉDIA
15
16
IMPROVÁVEL
17
18
60kg-70kg
IMPROVÁVEL
10
11
12
PROVÁVEL
13
14
15
MÉDIA
16
17
IMPROVÁVEL
18
19
70kg-80kg
IMPROVÁVEL
9
13
14
PROVÁVEL
15
16
17
MÉDIA
18
19
IMPROVÁVEL
20
21
www.onajoias.com.br